Cercate robusti transpallet manuali per ogni tipo di impiego?

Vi offriamo la gamma completa.

JUNGHEINRICH
Machines. Ideas. Solutions.

Avete bisogno di un transpallet che soddisfi pienamente le vostre esigenze?

Abbiamo quello che fa per voi.

Voi esponete le vostre esigenze. Noi offriamo la soluzione. Il transpallet manuale classico per la movimentazione manuale su brevi percorsi. Il modello estremamente resistente o quello per pallet con una ridotta altezza di inforcamento. Versioni equipaggiate con il sistema di pesatura o con la funzione di sollevamento con forche a pantografo. In zinco o in acciaio inox ideale nel settore alimentare. A motore o manuali.

AM 22

AM 15l

AM 30

AMW 22/22p

AMX 10/10e

AM V05

AM I20/I20p

AM G20

AMX I10/I10p
AMX I10e
AMX I10ep

HC 110

EME 114

JUNGHEINRICH

Il classico: AM 22.
Per il vostro ingresso nel mondo del trasporto manuale dei pallet.

Il carrello della sua gamma più venduto a livello mondiale.

Confortevole e preciso
L'elemento di comando è comodo e facile da utilizzare sia con la mano sinistra che con quella destra. La speciale valvola di discesa consente di abbassare il carico in maniera delicata.

Silenzioso e robusto
Le boccole in teflon e gli snodi assicurano un funzionamento silenzioso e una durata particolarmente lunga.

Leggero e semplice
Il sistema idraulico, ulteriormente perfezionato, richiede una minor forza per il sollevamento. Le ruote dotate di boccole riducono la forza di trazione necessaria.

Stabile e durevole
Forche più stabili. Ancoraggio del timone saldato. Rulli di invito protetti. Acciaio rinforzato. I migliori presupposti per la massima stabilità e durata. Anche dopo 30.000 operazioni di sollevamento, l'AM 22 non mostra segni di usura.

Corto e maneggevole
Massima maneggevolezza anche negli spazi più ristretti grazie alla lunghezza dell'avancorpo macchina notevolmente ridotta.

Chiaro e preciso
Durante la presa trasversale, è possibile individuare l'esatto e sicuro posizionamento del carico grazie a una marcatura impressa sulla forca.

Risparmio di tempo e di energia
Grazie al sollevamento veloce (opzionale) fino a 120 kg è possibile sollevare l'europallet dal suolo con 3 sole spinte e raggiungere la massima altezza di sollevamento con 5 sole spinte.

Il modello AM 22 è ora molto più silenzioso: rumorosità ridotta del 50 %!

Non tutti i carichi sono uguali.
Per questo ci sono i nostri modelli speciali.

Un'ottima alternativa: AM 15l

Ideale per pallet con un'altezza di inforcamento ridotta. La ridotta altezza delle forche, di appena 51 mm, permette di maneggiare con facilità pallet piatti di ogni tipo.

- Portata 1.500 kg
- Lunghezza forche 795/950/1.150 mm
- Sollevamento rapido (fino a 120 kg)
- Elemento di comando unico nel suo genere
- Corto e maneggevole
- Robusto e durevole

Per la movimentazione di carichi pesanti: AM 30

La sua portata eccezionalmente elevata di 3.000 kg lo rende un mezzo universale. In grado di trasportare carichi molto pesanti o che superano le normali dimensioni.
I suoi vantaggi:

- Portata 3.000 kg
- Lunghezza forche 1.220/1.600/1.800/2.100 mm
- Telaio rinforzato
- Sollevamento rapido (fino a 120 kg)
- Elemento di comando unico nel suo genere
- Robusto e durevole

La soluzione per pallet speciali: AM V05

L'AM V05 è il modello ideale per il prelievo di minipallet e semipallet (rispettivamente 1/4 e 1/2 di europallet) e altri pallet dalle misure particolari. Si rivela estremamente utile per la movimentazione di pallet display, ad esempio all'interno di punti vendita. Grazie alla possibilità di regolare manualmente le forche da 140 a 585 mm, è possibile trasportare anche pallet speciali di piccole dimensioni. Può naturalmente essere utilizzato anche con europallet standard.

- Portata 500 kg
- Scartamento esterno forche regolabile manualmente
- Sollevamento rapido (fino a 120 kg)
- Leva di comando utilizzabile con entrambe le mani

Volete pesare il vostro carico o sollevarlo con facilità?
I nostri transpallet sono in grado di svolgere anche queste funzioni.

Trasporto e pesatura: AMW 22/22p

I nostri transpallet manuali AMW 22 e AMW 22p sono sistemi di pesatura mobili per magazzino, produzione e spedizione. I transpallet con bilancia sono i mezzi ideali nei casi in cui i carichi dovessero essere sia pesati che trasportati.

Adatto a ogni utilizzo, l'AMW 22 garantisce, in qualità di variante base, un sistema di pesatura efficiente e preciso grazie alla tecnica delle celle di carico sui 4 punti delle forche. Con una divisione di 1 kg e uno scarto massimo dello 0,1% rispetto al campo di misurazione, il transpallet AMW 22 è la soluzione ideale per molteplici applicazioni.

Il transpallet AMW 22p è ancora più professionale. Dotato di bilancia, dispone di molteplici funzioni e si adatta in modo ottimale a ogni utilizzo. La massima precisione (il rilevamento del peso è preciso al 99,9%) e il dispositivo cambio batteria studiato nei minimi dettagli rendono l'AMW 22p un carrello dalle qualità eccezionali.

Opzioni:
- Contapezzi, data e ora
- Indicatore multirange (0,1–200 kg; 0,2–500 kg; 0,5–2.200 kg)
- Stampante integrata
- Esecuzione certificata

Viene incontro alle vostre esigenze: AMX 10/10e

I nostri transpallet manuali AMX 10 (idraulica manuale) e AMX 10e (elettroidraulica) possono essere utilizzati anche come tavolo per preparazione ordini e banco di lavoro. In entrambe le varianti l'altezza di sollevamento è di 800 mm.

AMX 10 con idraulica manuale: pochi movimenti del timone vi permettono di portare il carico all'altezza di lavoro ottimale. A partire da una determinata altezza delle forche, la stabilità del transpallet a pantografo è garantita da piedini stabilizzatori laterali.

AMX 10e con elettroidraulica: nel caso fosse necessario cambiare frequentemente le altezze di lavoro, vi consigliamo di utilizzare il nostro transpallet a pantografo con sollevamento elettrico. L' altezza di lavoro può essere regolata rapidamente tramite un pulsante.

- Solo un cilindro di sollevamento per una facile manutenzione
- Punta forche chiusa
- Sollevamento rapido (fino a 120 kg)
- Risparmio energetico (AMX 10e): la batteria al gel è esente da manutenzione e non viene alzata durante il sollevamento

Zinco e acciaio inox. Per soddisfare anche le esigenze più estreme.

Soluzioni complete per l'intralogistica globale
Vi offriamo inoltre transpallet e carrelli elevatori a timone in acciaio inox o in esecuzione galvanizzata. Adatti a tutti gli impieghi in cui sono richieste la massima igiene e una protezione contro la corrosione a causa della presenza di agenti esterni aggressivi. Mezzi di movimentazione interna per un utilizzo a lungo termine che vi permette di coniugare affidabilità e risparmio e che soddisfa pienamente le vostre esigenze.

Un ruolo importante è svolto dai nostri oltre 3.700 tecnici di assistenza in tutto il mondo. Hanno una conoscenza approfondita dei vostri transpallet galvanizzati o in acciaio inox.

L'acciaio inox non altera gli alimenti
L'acciaio inox dispone di una superficie liscia che impedisce a germi e batteri di attecchire e di proliferare. A differenza del comune acciaio, questo materiale ha una struttura liscia, priva di solchi e scanalature.

JUNGHEINRICH

Esecuzione galvanizzata per una maggiore durata: AM G20

Le superfici del telaio galvanizzate proteggono dalla corrosione: l'AM G20 si rivela la scelta giusta se prevedete un utilizzo prevalentemente esterno.

- Superfici del telaio galvanizzate
- Elementi di comando e forma dell'AM 22
- Portata 2.000 kg
- Particolarmente adatto all'impiego in ambienti esterni come mercati all'ingrosso e frutticoltura
- Lunghezza forche 795/950/1.150 mm

Protezione a 360°: AM I20/I20p

Siete alla ricerca di transpallet manuali che rispettino le severe norme in materia di igiene richieste dall'industria alimentare? Avete bisogno di uno strumento adatto all'impiego in aree soggette a pericolo di corrosione come l'industria chimica o farmaceutica? Vi offriamo un'intera gamma di transpallet manuali per ogni tipo di utilizzo. Versioni in grado di resistere all'umidità, alla corrosione e agli acidi. L'AM I20p è disponibile anche come carrello con protezione antideflagrante per la zona 1.

- Telaio resistente alla corrosione e agli acidi con punte delle forche chiuse
- Struttura di facile pulizia
- Prelievo dei pallet più semplice grazie alle staffe d'invito
- Lubrificante adatto agli alimenti (classe H1/H2)
- Elevata durata di tutti i componenti mobili grazie all'impiego degli ingrassatori
- Assali e cuscinetti per le ruote inossidabili
- Avancorpo macchina estremamente corto: appena 340 mm

AM I20

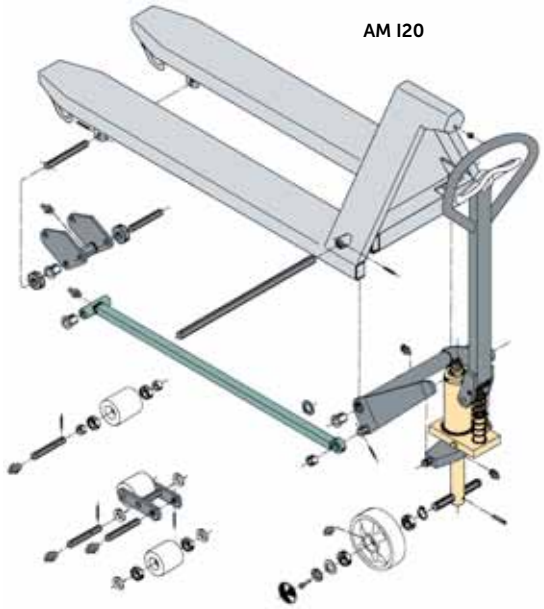

AM I20p

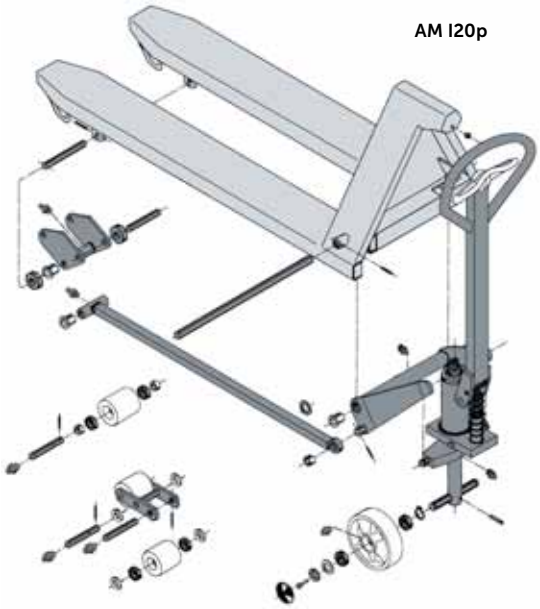

Zincatura a caldo

Rivestimento cromato

Acciaio inox (AISI 303/304)

Acciaio inox resistente agli acidi (AISI 316)

Acciaio inox e sistema di pesatura: AMW I20/I20p

AMW Inox e AMW Inox Pro riuniscono le migliori qualità in un solo carrello: protezione massima grazie alla combinazione di acciaio inox e tecnica di pesatura mobile. Per pesare i carichi in modo preciso anche in presenza di agenti esterni aggressivi.

AMW I20:
- Tecnica delle celle di carico sui 4 punti delle forche
- Passi di visualizzazione di 1 kg
- Scartamento massimo dello 0,1 % rispetto al campo di misurazione

AMW I20p:
- Intervallo di misurazione: 0,2 kg (fino a 200 kg), 0,5 kg (fino a 400 kg), 1 kg (fino a 2.000 kg)
- Scartamento massimo pari al 0,1 % dal peso misurato
- 60 ore di esercizio

Opzioni:
- Contapezzi, data e ora
- Indicatore multirange: 0,1 (fino a 200 kg), 0,2 (fino a 500 kg), 0,5 (fino a 2.200 kg)
- Stampante integrata
- Esecuzione certificata

Acciaio inox e sollevamento a pantografo: AMX I10/I10ep e I10p/I10ep

Le versioni inox dei nostri transpallet a pantografo AMX I10/I10e sono i mezzi ideali per il trasporto e la disposizione di merci in aree in cui è richiesta un'igiene assoluta. I vantaggi della serie inox risultano particolarmente evidenti negli ambienti umidi o aggressivi. Potrete scegliere la variante più adatta alle vostre esigenze. La nostra decennale esperienza nel settore dei transpallet manuali in acciaio inox si rivela pienamente nei mezzi affidabili al 100 % e sempre più robusti. I nostri transpallet a pantografo offrono la soluzione ottimale per ogni tipo di impiego: nella macellazione, nella lavorazione di prodotti ittici, nel settore chimico o farmaceutico.

- Telaio resistente alla corrosione e agli acidi con punte forche chiuse
- Struttura di facile pulizia
- Prelievo dei pallet più semplice grazie alle staffe d'invito
- Lubrificante adatto agli alimenti (classe H1/H2)
- Elevata durata di tutti i componenti mobili grazie all'impiego degli ingrassatori
- Assali e cuscinetti per le ruote inossidabili

Volete semplificare il vostro lavoro e ridurre la fatica?

Optate per la guida e il sollevamento elettrici.

Transpallet elettrico a timone EME 114

L'EME 114 è il modello base nella gamma dei transpallet a trazione elettrica. Il motore di trazione da 1 kW accelera nettamente la manovrabilità dei carichi fino a 1.400 kg migliorando così l'efficienza nel trasporto su brevi e medie distanze. Il caricabatteria incorporato 8A permette flessibilità in termini di approvvigionamento energetico.

- Portata 1.400 kg
- Motore di trazione da 1 kW
- Caricabatteria integrato 8A
- Timone ergonomico con comando a due mani
- Batteria AGM esente da manutenzione

Elevatore elettro-manuale HC 110

L'elevatore elettro-manuale HC 110 è un'alternativa economica per lo stoccaggio occasionale ad altezze di sollevamento da 1.600 a 3.000 mm o per il carico e lo scarico di veicoli commerciali.

L'HC 110, dotato di traslazione manuale e di sollevamento elettrico, può essere impiegato in molti settori come banco di lavoro. L'HC 110 trae l'energia necessaria da una batteria acido-piombo esente da manutenzione. Il caricabatterie incorporato permette di caricare comodamente e in maniera affidabile la batteria da qualunque presa di corrente da 230 V.

JUNGHEINRICH
ME 110

Le decisioni negli investimenti non sono sempre facili. Noi rendiamo le cose più semplici:

BestInvest
I nostri transpallet manuali riducono i vostri costi di esercizio a lungo termine fino al 20 %. Viene offerto un numero notevole di vantaggi tecnici ed ergonomici, che riducono al minimo le spese necessarie dall'acquisto fino allo smaltimento: il Total Cost of Operations (TCO). Ecco perché siamo dalla parte di BestInvest. Perché possiate fare investimenti proficui risparmiando sui costi. Perché possiate scegliere al meglio quando si tratta di investimenti.

A ogni carrello elevatore la scaffalatura adeguata
Offriamo una soluzione completa: una progettazione complessiva del magazzino, la scaffalatura e il carrello, il tutto concepito come un sistema operativo «chiavi in mano». Dalla progettazione CAD fino alla consegna finale. Dalle scaffalature con ripiani, ai soppalchi, fino alle scaffalature a grande altezza. Dalla consulenza sulla realizzazione fino al servizio assistenza. Tutto questo fornito da noi.

Propria rete di assistenza
La più capillare rete di servizio diretto in Italia. Sette filiali, con oltre 425 specialisti che, in caso di necessità, intervengono entro 8 ore lavorative con un furgone attrezzato di un completo assortimento delle parti di ricambio.
I nostri tecnici assistenza eseguono qualsiasi tipo di intervento e di manutenzione.

Propri servizi finanziari
Vi offriamo un'ampia gamma di soluzioni su misura che si adattano in maniera ottimale alle vostre esigenze economiche, fiscali e di bilancio. Questo affinché possiate mantenere il vostro dinamismo e reagire in maniera flessibile. Il vostro consulente specializzato sarà lieto di studiare la soluzione ottimale per voi.

Riduzione di CO_2 a due cifre in 10 anni
Abbiamo ridotto drasticamente le emissioni di CO_2 del nostro intero programma di carrelli negli ultimi 10 anni. Nei carrelli elevatori frontali elettrici e diesel/GPL di oltre il 25 %. Nei commissionatori verticali e nei carrelli per corsie strette/carrelli elevatori retrattili di oltre il 35 %. Con una serie di innovazioni tecnologiche che oggi rappresentano lo standard di riferimento in materia di emissioni di CO_2.

Minori emissioni di CO_2 significano anche meno spese energetiche
Le innovazioni tecniche per la riduzione di CO_2 oggi sono inglobate nell'intero ciclo di produzione: dalla produzione, all'utilizzo, fino al riciclaggio. Ed è soprattutto nel periodo di utilizzo, nel quale si produce oltre l'80 % di tutte le emissioni, che le nostre soluzioni hi-tech sono un vero e proprio standard di riferimento. Sfruttate il vantaggio Jungheinrich a vostro beneficio: per ridurre notevolmente da subito i costi energetici e allo stesso tempo ottenere la massima produttività.

Certificazione prodotto LCA–TÜV
Il TÜV Nord ha analizzato sistematicamente il bilancio ecologico, certificandolo secondo la norma DIN EN ISO 14040. Di conseguenza ci possiamo fregiare della qualifica ambientale «Prodotto certificato LCA».

4055.IT.2.01.2014.j.r.s · Salvo modifiche o miglioramenti tecnici.

Certificazione del Sistema di Gestione per la Qualità Jungheinrich Italiana S.r.l.

Certificazione del Sistema di Gestione della Sicurezza e Salute sul lavoro Jungheinrich Italiana S.r.l.

ISO 9001
ISO 14001

Certificazione dei Sistemi di Gestione negli stabilimenti di produzione tedeschi di Norderstedt e Moosburg

I mezzi di movimentazione Jungheinrich sono conformi ai requisiti europei di sicurezza

Jungheinrich Italiana S.r.l.

Via Amburgo, 1
20088 Rosate MI
Telefono 02 908711
Telefax 02 908712335

info@jungheinrich.it
www.jungheinrich.it

JUNGHEINRICH
Machines. Ideas. Solutions.